# แบบขออนุมัติจัดทำโครงการ

## เพื่อขอรับจัดสรรเงินจากกองทุนเพื่อความปลอดภัยในการใช้รถใช้ถนน

**ประจำปีงบประมาณ ๒๕๖๔**

**๑. ข้อมูลทั่วไปเกี่ยวกับโครงการ**

| | |
|---|---|
| **หน่วยงานที่ขอรับจัดสรร** | สำนักงานขนส่งจังหวัดปราจีนบุรี |
| **ชื่อแผนงาน/โครงการ** | โครงการเพิ่มประสิทธิภาพการดำเนินงานศูนย์บริหารจัดการเดินรถระบบ GPS สำนักงานขนส่งจังหวัดปราจีนบุรี |
| **จำนวนเงินที่ขอรับจัดสรร** | ๔๗๐,๐๐๐.- บาท |
| **ความสอดคล้องกับยุทธศาสตร์กรมฯ** | ยุทธศาสตร์ที่ ๒ พัฒนาและส่งเสริมระบบการขนส่งทางถนนให้มีความปลอดภัยเป็นมิตรต่อสิ่งแวดล้อม |
| **ความสอดคล้องกับยุทธศาสตร์ กปถ.** | ยุทธศาสตร์ที่ ๑ การบริหารแผนงานโครงการเพื่อความปลอดภัยในการใช้รถใช้ถนนให้เกิดผลสัมฤทธิ์สูง |
| **ความสอดคล้องกับกลยุทธ์ กปถ.** | ๔. การยกระดับการบังคับใช้กฎหมายอย่างต่อเนื่อง |
| **สถานภาพโครงการ** | ☐ โครงการเดิม ☑ โครงการใหม่<br>☐ โครงการต่อเนื่อง (ต่อจากโครงการ.....) |

**๒. หลักการและเหตุผล และวัตถุประสงค์ของโครงการ**

**หลักการและเหตุผล :** (ที่เกี่ยวข้องกับความปลอดภัยในการใช้รถใช้ถนน และอื่น ๆ)

ตามที่กรมการขนส่งทางบก ได้ดำเนินโครงการ "มั่นใจทั่วไทย รถใช้ GPS" โดยจัดตั้งศูนย์บริหารจัดการเดินรถระบบ GPS เพื่อดำเนินภารกิจในการควบคุม ตรวจสอบ ติดตาม กำกับ ดูแล การเดินทางของรถตลอดเวลา (Real time) ด้วยระบบการกำหนดตำแหน่งบนโลก (Global Positioning System : GPS) และกำหนดให้รถโดยสารสาธารณะ รถบรรทุกวัตถุอันตรายและรถบรรทุกสิบล้อขึ้นไปทุกคันจะต้องติดตั้งเครื่อง GPS Tracking และอุปกรณ์บ่งชี้ผู้ขับรถตามเงื่อนไขและระยะเวลาที่กำหนด เพื่อลดปัญหาการเกิดอุบัติเหตุทางถนนเนื่องจากสามารถตรวจสอบติดตาม การเดินรถและพฤติกรรมการขับรถแบบเรียวไทม์ตลอดเวลา จึงเป็นเครื่องมือที่สำคัญในการควบคุม กำกับ ดูแลพนักงานขับรถให้ปฏิบัติหน้าที่ถูกต้องตามกฎหมาย ไม่ขับรถด้วยความเร็ว ไม่ทำงานเกินระยะเวลาที่กำหนดและมีใบอนุญาตขับรถที่ถูกต้อง รวมทั้งสามารถติดตามการเดินรถของผู้ประกอบการขนส่งให้เป็นไปตามเงื่อนไขได้อย่างมีประสิทธิภาพ โดยการบริหารจัดการความปลอดภัยทางถนนภายใต้รูปแบบการบริหารจัดการแบบมีส่วนร่วม ๓๖๐ องศา ที่มุ่งเน้นการมีส่วนร่วมของภาคีเครือข่ายและภาคประชาชน เมื่อตรวจพบการกระทำผิดหรือความเสี่ยงสามารถนำไปสู่กระบวนการดำเนินการทางกฎหมายหรือการแจ้งเตือนผู้ประกอบการขนส่งให้ควบคุมพนักงานขับรถให้ลดความเร็วลง หากชั่วโมงการทำงานเกินให้หยุดรถหรือเปลี่ยนพนักงานขับรถ การประสานจุดตรวจหรือจุดสกัดในพื้นที่ การมีส่วนร่วมของหน่วยงานภาคีเครือข่ายด้านความปลอดภัยทางถนน เพื่อสกัดและระงับเหตุพร้อมพิจารณาลงโทษการกระทำความผิด

เพื่อยกระดับการบังคับใช้กฎหมายอย่างต่อเนื่องให้เกิดความปลอดภัยในการใช้รถใช้ถนนได้อย่างมีประสิทธิภาพมากยิ่งขึ้น สำนักงานขนส่งจังหวัดปราจีนบุรี จึงได้นำเทคโนโลยี GPS มาใช้เพื่อตรวจสอบ ควบคุม กำกับ ดูแลการใช้ความเร็วของรถในเขตจังหวัดปราจีนบุรี ให้ใช้ความเร็วลดลง อันเป็นสาเหตุสำคัญของการเกิดอุบัติเหตุอันดับต้น ๆ ให้การ

ปฏิบัติงานของศูนย์บริหาร จัดการเดินรถระบบ GPS สำนักงานขนส่งจังหวัดปราจีนบุรีเป็นไปอย่างมีประสิทธิภาพ สามารถปฏิบัติงาน ตรวจสอบ ควบคุม ติดตาม กำกับ ดูแล และบังคับใช้กฎหมายได้เป็นไปตามที่กรมการขนส่งทางบกกำหนดไว้

**วัตถุประสงค์** : (ที่สามารถนำไปสู่ความปลอดภัยในการใช้รถใช้ถนน และอื่น ๆ)

๑. เพื่อยกระดับมาตรฐานความปลอดภัยทางถนนให้มีประสิทธิภาพยิ่งขึ้น โดยใช้ระบบเทคโนโลยี GPS

๒. เพื่อให้ยกระดับการบังคับใช้กฎหมายอย่างต่อเนื่อง เพิ่มการติดตาม ตรวจสอบ กำกับ ดูแลรถโดยสารสาธารณะ รถบรรทุก ให้มีความปลอดภัยและมีประสิทธิภาพยิ่งขึ้น

**๓. การนำไปสู่การป้องกันและลดอุบัติเหตุจากการใช้รถใช้ถนน**

**<u>การนำไปสู่การป้องกันและลดอุบัติเหตุจากการใช้รถใช้ถนน</u> :**

ยกระดับการบังคับใช้กฎหมายอย่างต่อเนื่อง เพื่อให้เกิดความปลอดภัยในการใช้รถใช้ถนนอย่างมีประสิทธิภาพมากยิ่งขึ้น โดยการนำเทคโนโลยี GPS มาบังคับใช้ที่ส่งผลต่อการใช้ความเร็วเฉลี่ยของรถในเขตจังหวัดปราจีนบุรีลดลง ซึ่งการใช้ความเร็วเป็นสาเหตุหนึ่งของการเกิดอุบัติเหตุในการใช้รถใช้ถนน ทำให้การปฏิบัติงานของศูนย์บริหารจัดการเดินรถระบบ GPS ของสำนักงานขนส่งจังหวัดปราจีนบุรี เป็นไปอย่างมีประสิทธิภาพ เพื่อสามารถปฏิบัติงานการตรวจสอบ ติดตาม ควบคุม กำกับ ดูแล การบริหารจัดการข้อมูลการเดินรถและบังคับใช้กฎหมายกับรถโดยสาร รถบรรทุก และรถอื่นๆ ที่อยู่ในการควบคุมบังคับใช้ตามกฎหมาย เป็นไปได้อย่างรวดเร็ว และมีประสิทธิภาพเป็นไปตามเป้าหมายที่กรมการขนส่งทางบกกำหนดไว้

## ๔. ผลผลิต กิจกรรม/แผนการดำเนินงาน/แผนการใช้จ่ายเงิน และตัวชี้วัดพร้อมวิธีการประเมินผล

| ผลผลิต/ ขั้นตอนและวิธีการดำเนินงาน/ และการใช้จ่ายเงิน | น้ำหนัก (%) | แผนการดำเนินงาน/แผนการใช้จ่ายเงิน | | | | | | | | |
|---|---|---|---|---|---|---|---|---|---|---|
| | | เดือนที่ ๑ | เดือนที่ ๒ | เดือนที่ ๓ | เดือนที่ ๔ | เดือนที่ ๕ | เดือนที่ ๖ | เดือนที่ ๗ | เดือนที่ ๘ | เดือนที่ ๙ |
| ผลผลิต : (น้ำหนัก(%)๑๐๐) ปรับปรุงห้องเพื่อเป็นศูนย์บริหารจัดการเดินรถระบบ GPS จังหวัดปราจีนบุรี | | | | | | | | | | |
| **ขั้นตอนและวิธีการดำเนินงาน/และการใช้จ่ายเงิน** | | | | | | | | | | |
| ๑. จัดทำ TOR | ๑๐ | | | | | | | | | |
| ๒. จัดหาผู้รับจ้างและลงนามสัญญา | ๒๐ | | | | | | | | | |
| ๓. ดำเนินงานตามสัญญาจ้าง | ๕๐ | | | | | | | | | |
| ๔. ประเมินผล | ๑๐ | | | | | | | | | |
| ๕. สรุปปิดโครงการ | ๑๐ | | | | | | | | | |
| ๖. เบิกจ่ายเงิน จำนวน ๒ งวด | ๐ | | | | | | | | | |
| **รวม** | ๑๐๐ | **ช่วงเวลาที่ดำเนินงาน**.....๙.....เดือน **จำนวนเงินที่ใช้ในการดำเนินงาน**.....๔๗๐,๐๐๐ บาท | | | | | | | | |

| ตัวชี้วัดผลผลิต | วิธีประเมิน | แหล่งตรวจสอบอ้างอิง |
|---|---|---|
| **- ด้านปริมาณ :** มีศูนย์บริหารจัดการเดินรถระบบ GPS สำนักงานขนส่งจังหวัดปราจีนบุรีที่มีความพร้อมในการปฏิบัติงานอย่างมีประสิทธิภาพ<br><br>**- ด้านคุณภาพ :** การปฏิบัติงานของศูนย์บริหารจัดการเดินรถระบบ GPS ของสำนักงานขนส่งจังหวัดปราจีนบุรี เป็นไปอย่างมีประสิทธิภาพปฏิบัติงานการตรวจสอบ ติดตาม กำกับ ดูแล การบริหารจัดการข้อมูลการเดินรถและบังคับใช้กฎหมายกับรถโดยสาร รถบรรทุก และรถอื่นๆ ที่อยู่ในการควบคุมบังคับใช้ตามกฎหมาย เป็นไปได้อย่างรวดเร็ว และมีประสิทธิภาพเป็นไปตามเป้าหมายที่กรมการขนส่งทางบกกำหนดไว้ | - จัดหาผู้รับจ้างและลงนามสัญญา/ใบสั่งจ้าง<br>- มีศูนย์บริหารจัดการเดินรถระบบ GPS สำนักงานขนส่งจังหวัดปราจีนบุรี<br>- การปฏิบัติงานของศูนย์บริหารจัดการเดินรถระบบ GPS ของสำนักงานขนส่งจังหวัดปราจีนบุรีเป็นไปตามเป้าหมายที่กรมการขนส่งทาบกกำหนดไว้ | - ใบสั่งจ้าง/สัญญา<br><br>- การปฏิบัติงานการตรวจสอบ ติดตาม กำกับ ดูแล การบริหารจัดการข้อมูลการเดินรถและบังคับใช้กฎหมายกับรถโดยสาร รถบรรทุก และรถอื่นๆ ที่อยู่ในการควบคุมบังคับใช้ตามกฎหมาย |

## ๕. ข้อมูลเกี่ยวกับการดำเนินโครงการ

| | | | |
|---|---|---|---|
| **กลุ่มเป้าหมาย** | จัดตั้งศูนย์บริหารจัดการเดินรถระบบ GPS สำนักงานขนส่งจังหวัดปราจีนบุรี | | |
| **สถานที่ดำเนินโครงการ** | สำนักงานขนส่งจังหวัดปราจีนบุรี | | |
| **ระยะเวลาดำเนินโครงการ** | ๙ เดือน ( ธันวาคม ๒๕๖๓ - สิงหาคม ๒๕๖๔ ) | | |
| **ผู้รับผิดชอบโครงการ** | สำนักงานขนส่งจังหวัดปราจีนบุรี | | |
| **การดำเนินโครงการ** | ☐ ดำเนินการเอง | ☑ จ้างเหมา | ☐ บูรณาการร่วมกับหน่วยงานอื่น |

## ๖. ประโยชน์ที่คาดว่าจะได้รับ

**ประโยชน์ที่คาดว่าจะได้รับ** :

๑. ยกระดับความปลอดภัยทางถนนให้มีประสิทธิภาพยิ่งขึ้น โดยใช้ระบบเทคโนโลยี GPS

๒. ยกระดับการบังคับใช้กฎหมายอย่างต่อเนื่อง เพิ่มการติดตาม การตรวจสอบ กำกับดูแลการบริหารจัดการข้อมูลการเดินรถและบังคับใช้กฎหมายกับรถโดยสาร รถบรรทุก และรถอื่นๆ ที่อยู่ในการควบคุมบังคับใช้ตามกฎหมาย

๓. จำนวนอุบัติเหตุทางถนนที่เกิดจากการใช้ความเร็วของรถในเขตพื้นที่จังหวัดปราจีนบุรี ลดลง

## ๗. ประมาณการรายจ่าย : (จำแนกตามผลผลิต)

| รายจ่าย | จำนวนเงิน (บาท) | หมายเหตุรายละเอียดประกอบ | ราคากลาง/ระเบียบพัสดุ |
|---|---|---|---|
| **ผลผลิต :** ปรับปรุงห้องเพื่อติดตั้งศูนย์บริหารจัดการเดินรถระบบ GPS ปราจีนบุรี | | | |
| ๑. ค่าปรับปรุงห้องเพื่อเป็นศูนย์บริหารจัดการเดินรถระบบ GPS จังหวัดปราจีนบุรีพร้อมครุภัณฑ์ | ๔๗๐,๐๐๐ | ค่าปรับปรุงห้องเพื่อเป็นศูนย์บริหารจัดการเดินรถระบบ GPS จังหวัดปราจีนบุรีพร้อมครุภัณฑ์ (รายละเอียดตามเอกสารแนบ) | |
| **รวม** | **๔๗๐,๐๐๐** | | |

**๘. การอนุมัติจัดทำโครงการเพื่อขอรับจัดสรรเงินจากกองทุนเพื่อความปลอดภัยในการใช้รถใช้ถนน :**

| | |
|---|---|
| **ลงชื่อ**.....**ผู้จัดทำโครงการ**<br>(นางสาวอัญชลี สุทธิชัยฤทธิ์)<br>นักวิชาการขนส่งปฏิบัติการ | **ลงชื่อ**ว่าที่ร้อยตรี.....**ผู้เสนอโครงการ**<br>(ชาญชัย ก้อนสันทัด)<br>นักวิชาการขนส่งชำนาญการพิเศษ |
| **ลงชื่อ**.....**ผู้เห็นชอบโครงการ**<br>( --------- ชื่อ --------- )<br>------ตำแหน่ง------ | **ลงชื่อ**.....**ผู้อนุมัติโครงการ**<br>(นางสุวรรณา สมทรัพย์)<br>ขนส่งจังหวัดปราจีนบุรี |

<u>เอกสารรายละเอียดการแบ่งงวดงานและระยะเวลาการก่อสร้าง</u>

โครงการปรับปรุงอาคารเพื่อติดตั้งศูนย์บริหารจัดการเดินรถระบบ GPS ปราจีนบุรี สำนักงานขนส่งจังหวัดปราจีนบุรี ตำบลหน้าเมือง อำเภอเมืองปราจีนบุรี จังหวัดปราจีนบุรี ค่างานเป็นเงิน ๔๗๐,๐๐๐ บาท ( สี่แสนเจ็ดหมื่นบาทถ้วน)

<u>แบ่งงวดงานและค่าจ้างออกเป็น ๒ งวด</u> ดังนี้

<u>งวดที่ ๑</u> จ่ายเป็นจำนวนเงิน ๒๗๘,๖๓๙ บาท (สองแสนเจ็ดหมื่นแปดพันหกร้อยสามสิบเก้าบาทถ้วน) เมื่อผู้รับจ้างได้ปฏิบัติงาน

๑. งานรื้อถอนฝ้าเพดานพร้อมโครงคร่าว แล้วเสร็จ
๒. งานรื้อโคมไฟ,ปลั๊ก และระบบสื่อสาร (เดิม) แล้วเสร็จ
๓. งานปูพื้นลามิเนต หนา ๑๒ มม. แล้วเสร็จ
๔. งานผนังโครงคร่าวไม้เนื้อแข็ง ผนังกรุไม้อัดยาง พ่นสี ชนิดกึ่งเงากึ่งด้าน แล้วเสร็จ
๕. งานผนังโครงคร่าวไม้เนื้อแข็ง ผนังกรุไม้อัดสัก ทำสีธรรมชาติ ชนิดกึ่งเงากึ่งด้าน แล้วเสร็จ
๖. งานตู้เตี้ย ขนาด ๐.๕๐ X ๐.๙๐ X ๖.๒๐ ม. แล้วเสร็จ

งานตามลำดับที่ ๑, ๒ , ๓ , ๔ , ๕ และ ๖ แล้วเสร็จ และคณะกรรมการตรวจรับพัสดุในงานจ้างได้ตรวจรับ งานไว้ถูกต้องแล้ว ภายใน ๕๐ วัน

<u>งวดที่ ๒</u> (งวดสุดท้าย) จ่ายเป็นจำนวนเงิน ๑๙๑,๓๖๑ บาท (หนึ่งแสนเก้าหมื่นหนึ่งพันสามร้อยหกสิบเอ็ดบาทถ้วน) เมื่อผู้รับจ้างได้ปฏิบัติงาน

๑. งานตัวอักษรป้ายสำนักงานโลหะลอย พ่นสี แล้วเสร็จ
๒. งานขาเหล็กแขวนทีวียึดผนัง ขนาดจอ ๒๓" – ๔๒" แล้วเสร็จ
๓. งานฝ้าเพดานยิปซั่มบอร์ด หนา ๙ มม. ฉาบเรียบทาสี โครงคร่าวเหล็กซีลาย แล้วเสร็จ
๔. งานฝ้าเพดานยิปซั่มบอร์ด หนา ๙ มม. ฉาบเรียบทาสี โครงคร่าวเหล็กซีลาย (ฝ้าหลุม) แล้วเสร็จ
๕. งานทาสีน้ำอะคลีลิค ๑๐๐ % แล้วเสร็จ
๖. งานโคมดาวน์ไลท์ ๕" หลอด LED ๑๒ W ชนิดฝังฝ้าเพดาน แล้วเสร็จ
๗. งานโคมก้างปลาอลูมิเนียมสะท้อนแสงติดลอย ขนาด ๐.๖๐ X ๐.๖๐ ม.พร้อมหลอดฟูลออเรสเซนต์และอุปกรณ์แล้วเสร็จ
๘. งานหลอด LED Strip พร้อมอุปกรณ์ติดตั้ง (ซ่อนหลืบฝ้าหลุม) แล้วเสร็จ
๙. งานเต้ารับคู่ไฟฟ้า แล้วเสร็จ
๑๐. งานสวิทซ์ไฟฟ้า แล้วเสร็จ
๑๑. งานตู้ควบคุมไฟ แล้วเสร็จ
๑๒. งานครุภัณฑ์ โต๊ะทำงาน ขนาด ๐.๘๐ X ๑.๘๐ X ๐.๗๕ ม
๑๓. ครุภัณฑ์ เก้าอี้สำนักงาน ชนิดมีล้อเลื่อน ปรับความสูงได้

งานตามลำดับที่ ๑ – ๑๓ แล้วเสร็จ และงานอื่น ๆ ทั้งหมดให้แล้วเสร็จเรียบร้อยตามสัญญาจ้าง รวมทั้งทำสถานที่ก่อสร้างให้สะอาดเรียบร้อย และคณะกรรมการตรวจรับพัสดุในงานจ้างได้ตรวจรับงานไว้ ถูกต้องแล้ว ภายใน ๑๕ วัน (รวมระยะเวลาก่อสร้าง ๖๕ วัน)

## สรุปผลงานการประมาณการค่าก่อสร้าง

แบบปร.5

ส่วนราชการ องค์การบริหารส่วนจังหวัดปราจีนบุรี

โครงการ ปรับปรุงอาคารเพื่อติดตั้งศูนย์บริหารจัดการเดินรถระบบ GPS จังหวัดปราจีนบุรี

สถานที่ก่อสร้าง สำนักงานขนส่งจังหวัดปราจีนบุรี ตำบลหน้าเมือง อำเภอเมืองปราจีนบุรี จังหวัดปราจีนบุรี

เจ้าของงาน สำนักงานขนส่งจังหวัดปราจีนบุรี

หน่วยงานออกแบบแปลนและรายการ ฝ่ายสำรวจ และออกแบบ กองช่าง องค์การบริหารส่วนจังหวัดปราจีนบุรี

แบบเลขที่

ประมาณการตามแบบ ปร.4 จำนวน 2 แผ่น

ประมาณราคา โดย ฝ่ายสำรวจ และออกแบบ กองช่าง องค์การบริหารส่วนจังหวัดปราจีนบุรี

ประมาณการ เมื่อวันที่ 11 เดือนพฤษภาคม พ.ศ. 2563

| ลำดับที่ | รายการ | รวมราคางานต้นทุน | Factor F | รวมค่างานก่อสร้าง | หมายเหตุ |
|---|---|---|---|---|---|
| 1 | ปรับปรุงซ่อมแซมห้องสำนักงาน | 306,320.00 | 1.3074 | 400,482.77 | Factor F<br>1.เงินล่วงหน้าจ่าย 0.00%<br>2.ดอกเบี้ยเงินกู้ 6.00 %<br>3.เงินประกันผลงาน 0.00%<br>4.ภาษีมูลค่าเพิ่ม 7.00% |
| 2 | งานครุภัณฑ์ | 65,100.00 | 1.0700 | 69,657.00 | |
| สรุป | | รวมเป็นค่าก่อสร้าง | | 470,139.77 | |
| | | คิดเป็นเงินค่าก่อสร้างประมาณ | | 470,000.00 | |
| | ตัวอักษร(สี่แสนเจ็ดหมื่นบาทถ้วน) | | | | |

..... ประมาณการ

( นายณัฐวุฒิ ไชยพงษ์ )

นายช่างโยธาชำนาญงาน

..... ตรวจสอบ

( นายชัชวาล พลายนันท์ )

หัวหน้าฝ่ายสำรวจ และออกแบบ

..... เห็นชอบ

( นายพิฑูรย์ แม้นเทวินทร์ )

ผู้อำนวยการกองช่าง

# รายการประมาณราคาค่าก่อสร้าง



โครงการ ปรับปรุงอาคารเพื่อติดตั้งศูนย์บริหารจัดการเดินรถระบบ GPS ปราจีนบุรี

สถานที่ก่อสร้าง สำนักงานขนส่งจังหวัดปราจีนบุรี ตำบลหน้าเมือง อำเภอเมืองปราจีนบุรี จังหวัดปราจีนบุรี

แบบ ปร.4

หน่วยงานออกแบบแปลนและรายการ ฝ่ายสำรวจ และออกแบบ กองช่าง องค์การบริหารส่วนจังหวัดปราจีนบุรี

ประมาณราคา โดย ฝ่ายสำรวจ และออกแบบ กองช่าง องค์การบริหารส่วนจังหวัดปราจีนบุรี

ประมาณการ เมื่อวันที่ 11 เดือนพฤษภาคม พ.ศ. 2563

| ลำดับที่ | รายการ | จำนวน | หน่วย | ค่าวัสดุสิ่งของ | | ค่าแรงงาน | | ยอดรวมค่าวัสดุและแรงงาน (บาท) | หมายเหตุ |
|---|---|---|---|---|---|---|---|---|---|
| | | | | ราคาหน่วยละ (บาท) | จำนวนเงิน (บาท) | ราคาหน่วยละ (บาท) | จำนวนเงิน (บาท) | | |
| | งานปรับปรุงห้องสำนักงาน | | | | | | | | |
| 1 | งานรื้อถอนเตรียมพื้นที่ | | | | | | | | |
| | - งานรื้อถอนฝ้าเพดาน พร้อมโครงเคร่า | 1 | งาน | - | - | 1,500.00 | 1,500.00 | 1,500.00 | |
| | - รื้อโคมไฟฟ้า, ปลั๊ก, และระบบสื่อสาร | 1 | งาน | - | - | 1,000.00 | 1,000.00 | 1,000.00 | |
| | รวมงานรื้อถอนเตรียมพื้นที่ | | | | | | | 2,500.00 | |
| | | | | | | | | | |
| 2 | งานปรับปรุงห้องสำนักงาน | | | | - | | | | |
| | - งานปูพื้นลามิเนต หนา 12 มม. | 60.00 | ตร.ม. | 650.00 | 39,000.00 | - | - | 39,000.00 | รวมค่าแรง |
| | - งานผนังโครงเคร่าไม้เนื้อแข็ง @ 0.40 ม.#ผนังกรุไม้อัดยางหนา 4 มม. | 11.80 | ตร.ม. | 4,000.00 | 47,200.00 | - | - | 47,200.00 | รวมค่าแรง |
| | พ่นสีชนิดกึ่งเงากึ่งด้าน ( สีผู้ว่าจ้างเลือกภายหลัง ) | | | | | | | | |
| | - งานผนังโครงเคร่าไม้เนื้อแข็ง @ 0.40 ม.#ผนังกรุไม้อัดสัก หนา 4 มม. | 7.00 | ตร.ม. | 4,500.00 | 31,500.00 | - | - | 31,500.00 | รวมค่าแรง |
| | ทำสีธรรมชาติชนิดกึ่งเงากึ่งด้าน ( รายละเอียดตามแบบแปลน ) | | | | | | | | |
| | - งานตู้เตี้ย ขนาด 0.50 x 0.90 x 6.20 ม. | 1 | งาน | 93,000.00 | 93,000.00 | - | - | 93,000.00 | รวมค่าแรง |
| | - ตัวอักษรป้ายสำนักงานโลหะลอย พ่นสี | 1 | ชุด | 16,500.00 | 16,500.00 | 1,500.00 | 1,500.00 | 18,000.00 | |
| | - ขาเหล็กแขวนทีวียึดผนัง ขนาด จอ 23"-42" | 3 | ชุด | 2,000.00 | 6,000.00 | 300.00 | 900.00 | 6,900.00 | |
| | - งานฝ้าเพดานยิบซั่มบอร์ด หนา 9 มม. ฉาบเรียบทาสี | 30.00 | ตร.ม. | 329.00 | 9,870.00 | 120.00 | 3,600.00 | 13,470.00 | |
| | โครงเคร่าเหล็ก C-line | | | | | | | | |
| | - งานฝ้าเพดานยิบซั่มบอร์ด หนา 9 มม. ฉาบเรียบทาสี | 18.00 | ม. | 800.00 | 14,400.00 | - | - | 14,400.00 | รวมค่าแรง |
| | โครงเคร่าเหล็ก C-line (ฝ้าหลุม ) | | | | | | | | |
| | - งานทาสีน้ำอคลีลิค 100% | 26.00 | ตร.ม. | 55.00 | 1,430.00 | 30.00 | 780.00 | 2,210.00 | |
| | - โคมดาวน์ไลท์ 5" หลอด LED 12 W ชนิดฝังฝ้าเพดาน | 10 | ชุด | 420.00 | 4,200.00 | 250.00 | 2,500.00 | 6,700.00 | |

# รายการประมาณราคาค่าก่อสร้าง



โครงการ ปรับปรุงอาคารเพื่อติดตั้งศูนย์บริหารจัดการเดินรถระบบ GPS ปราจีนบุรี

สถานที่ก่อสร้าง สำนักงานขนส่งจังหวัดปราจีนบุรี ตำบลหน้าเมือง อำเภอเมืองปราจีนบุรี จังหวัดปราจีนบุรี

แบบ ปร.4

หน่วยงานออกแบบแปลนและรายการ ฝ่ายสำรวจ และออกแบบ กองช่าง องค์การบริหารส่วนจังหวัดปราจีนบุรี

ประมาณราคา โดย ฝ่ายสำรวจ และออกแบบ กองช่าง องค์การบริหารส่วนจังหวัดปราจีนบุรี

ประมาณการ เมื่อวันที่ 11 เดือนพฤษภาคม พ.ศ. 2563

| ลำดับที่ | รายการ | จำนวน | หน่วย | ค่าวัสดุสิ่งของ | | ค่าแรงงาน | | ยอดรวมค่าวัสดุและแรงงาน (บาท) | หมายเหตุ |
|---|---|---|---|---|---|---|---|---|---|
| | | | | ราคาหน่วยละ (บาท) | จำนวนเงิน (บาท) | ราคาหน่วยละ (บาท) | จำนวนเงิน (บาท) | | |
| | - โคมก้างปลาอลูมิเนียมสะท้อนแสงติดลอย ขนาด 0.60 x 0.60 มม. | 4 | ชุด | 2,360.00 | 9,440.00 | 300.00 | 1,200.00 | 10,640.00 | |
| | หลอดฟลูออเรสเซนต์ 4x18W | | | | | | | | |
| | - หลอด LED Strip พร้อมอุปกรณ์ติดตั้ง ( ซ่อนหลืบฝ้าหลุม ) | 4 | ชุด | 1,000.00 | 4,000.00 | 500.00 | 2,000.00 | 6,000.00 | |
| | - เต้ารับคู่ | 6 | ชุด | 250.00 | 1,500.00 | 300.00 | 1,800.00 | 3,300.00 | |
| | - สวิทช์ | 6 | ชุด | 250.00 | 1,500.00 | 250.00 | 1,500.00 | 3,000.00 | |
| | - ตู้ควบคุมไฟ | 1 | ชุด | 7,000.00 | 7,000.00 | 1,500.00 | 1,500.00 | 8,500.00 | |
| | **รวมงานปรับปรุงห้องสำนักงาน** | | | | 240,540.00 | | 17,280.00 | 303,820.00 | |
| | **รวมราคาค่างานก่อสร้าง** | | | | | | | 306,320.00 | |
| | | | | | | | | | |
| | | | | | | | | | |
| | **งานครุภัณฑ์** | | | | | | | | |
| 1 | **เครื่องใช้สำนักงาน** | | | | | | | | |
| | - โต๊ะทำงาน ขนาด 0.80 x 1.80 x 0.75 ม. | 3 | ชุด | 16,500.00 | 49,500.00 | - | - | 49,500.00 | |
| | - เก้าอี้สำนักงาน ชนิดมีล้อเลื่อน ปรับความสูงได้ | 3 | ตัว | 5,200.00 | 15,600.00 | - | - | 15,600.00 | |
| | **รวมงานครุภัณฑ์** | | | | | | | 65,100.00 | |
| | | | | | | | | | |
| | | | | | | | | | |
| | | | | | | | | | |
| | | | | | | | | | |
| | | | | | | | | | |
| | | | | | | | | | |

โครงการ

ปรับปรุงอาคารเพื่อติดตั้งศูนย์บริหารจัดการเดินรถระบบ GPS ปราจีนบุรี

ออกแบบ ฝ่ายสำรวจ และออกแบบ กองช่าง องค์การบริหารส่วนจังหวัดปราจีนบุรี

รายการประกอบแบบ

ขอบเขตของงาน

1.1 ผู้รับจ้างจะต้องจัดหาวัสดุอุปกรณ์ที่มีคุณภาพ แรงงานที่มีฝีมือและความชำนาญ ในการก่อสร้างงานตกแต่งภายใน ตามระบุในงานตกแต่งภายในเป็นหลัก หากไม่ระบุให้ยึดถือ ดังนี้

1.2 จัดทำและกั้นห้อง ตกแต่งพื้น ผนัง และเพดานตามแบบและรายการประกอบแบบ

1.3 จัดหาและติดตั้งเฟอร์นิเจอร์ติดผนังและลอยตัว ตามแบบและรายการประกอบแบบ

1.4 จัดหาและติดตั้งม่านและอุปกรณ์ ตามแบบและรายการประกอบแบบ

1.5 ผู้รับจ้างต้องประสานงานและให้ความร่วมมือกับผู้รับจ้างรายอื่นๆ ได้แก่ งานระบบไฟฟ้า ระบบปรับอากาศ ระบบสุขาภิบาล และอื่นๆที่เกี่ยวข้อง เพื่อให้งานตกแต่งภายใน และงานระบบอื่นๆแล้วเสร็จสมบูรณ์

1.6 ในกรณีที่เป็นงานต่อเนื่องหรือต้องร่วมงานกันหลายฝ่าย หากไม่มีข้อกำหนดให้ผู้ใดเป็นผู้ดำเนินการให้แล้วเสร็จ ให้ถือเป็นหน้าที่ของผู้รับจ้างตกแต่งภายในที่จะดำเนินการให้ต่อเนื่องจนแล้วเสร็จ

1.7 ผู้รับจ้างตกแต่งภายในต้องเคารพข้อกำหนดต่างๆของอาคารเป็นหลัก ในการดำเนินงานตลอดจนรับผิดชอบในความเสียหายใดๆอันที่จะเกิดขึ้นกับสภาพแวดล้อมของตัวอาคาร

1.8 งานที่ต้องใช้ความประณีตเป็นพิเศษ เช่น งานสวดลาย งานขุดโลหะฯลฯ ผู้รับจ้างต้องใช้ช่างที่มีความชำนาญเฉพาะด้านเป็นผู้จัดทำ รวมถึงงานที่เกี่ยวข้อง เช่น งานระบบไฟฟ้า แสง, เสียง ฯลฯ ผู้รับจ้างจะต้องเป็นผู้จัดทำ หรือประสานงานการติดตั้งให้ถูกต้องตามแบบและตามหลักวิชาการ

2. วัสดุ

วัสดุและอุปกรณ์ทุกชิ้นต้องมีคุณภาพดี ถูกต้องตามแบบและรายการประกอบแบบ เป็นของใหม่ ไม่มีการชำรุดหรือเสื่อมสภาพ การเก็บรักษาวัสดุถูกต้องตามมาตรฐานของผู้ผลิต

2.1 งานไม้

2.1.1 คุณภาพของไม้ ไม้ที่นำมาใช้ในงานตกแต่งภายในต้องคัดแล้ว ไม่มีรอยแตก แตกร้าว บิดงอ ไม่มีตาไม้ หรือกระพี้ไม้ หรือตำหนิอื่นๆ และต้องเป็นไม้ที่ผ่านการอบหรือผึ่งให้แห้งสนิท ไม่เกิดปัญหาจากการยืดหดบิดงอ ในภายหลัง

2.1.2 ชนิดของไม้

ก) โครงเฟอร์นิเจอร์ทั่วไป ในส่วนที่เป็นโครงภายนอก หรือสามารถมองเห็นได้จากภายนอก ให้ใช้ไม้สัก หรือไม้ชนิดอื่นๆ ตามที่ระบุ โดยสามารถย้อมสีให้เป็นสีเดียวกันได้ หรือที่ระบุเป็นอย่างอื่น ในส่วนที่เป็นโครงภายใน หรือไม่สามารถมองเห็นได้จากภายนอก ให้ใช้ไม้ยางอัดน้ำยา หรือที่ระบุเป็นอย่างอื่น

ข) วัสดุที่กรุ ส่วนภายนอกหรือสามารถมองเห็นได้ชัด ให้ใช้ไม้อัดสักหนา 4 มิลลิเมตร ส่วนที่รับน้ำหนักให้ใช้หนา 6 มิลลิเมตร หรือที่ระบุเป็นอย่างอื่น ส่วนภายในตู้ หรือส่วนที่ไม่สามารถมองเห็น ให้ใช้ไม้อัดยางหนา 4 มิลลิเมตร ส่วนที่รับน้ำหนักให้ใช้หนา 6 มิลลิเมตร หรือที่ระบุเป็นอย่างอื่น

2.1.3 วัสดุผิวอื่นๆ ตามระบุในแบบ หรือตามวัตถุประสงค์ของผู้ออกแบบตกแต่งภายใน

3. งานติดตั้งโครงไม้

3.1 การติดตั้งโครงไม้ ต้องตั้งแนวให้ได้ระดับและฉาก ทั้งแนวตั้งและแนวนอนตามที่กำหนด ระยะห่างของโครงไม้ ไม่เกินกว่า 400 มิลลิเมตร นอกจากระบุเป็นอย่างอื่น การเข้าไม้ต้องเข้าเดือยเข้ามุม ห้ามใช้วิธีตีชนเป็นอันขาด กรณีที่จะต้องต่อไม้ให้ต่อที่แนวแบ่งช่วง ห้ามต่อในส่วนกลางของการแบ่ง นอกจากการต่อแบบบังใบ และเข้ามุมรอยต่อสนิทเป็นผิวเดียวกัน

สำหรับกรณีที่ต้องติดตั้งจัดผนังให้เรียบเชือกซึงทดสอบความเรียบร้อยของผนัง และควรปรับแนวของผนังให้เรียบร้อยก่อนยึดโครงกับผนังปูน หรือผนังคอนกรีต ระยะห่างไม่เกินกว่า 400 มิลลิเมตร ก่อนตอกให้เจาะรูก่อนที่จะตอกและส่งหัวตะปูให้สนิทได้ระดับกับผิวไม้ ยกเว้นที่ระบุไว้เป็นอย่างอื่น

3.2 ผู้รับจ้างต้องทำการตรวจสอบระยะต่างๆ ของสถานที่ติดตั้ง หรือเครื่องใช้ที่จะต้องติดตั้งในงานเฟอร์นิเจอร์ก่อนเริ่มดำเนินการประกอบและติดตั้ง การแบ่งช่วงโครงแนวตั้งของเฟอร์นิเจอร์ให้ยึดถือระยะที่ได้ตรวจสอบจากสถานที่และอุปกรณ์เครื่องใช้ต่างๆ แนวในการแบ่ง หากถูกต้องตรงกับช่วงที่กำหนดในแบบ และสามารถบรรจุหรือติดตั้งอุปกรณ์เครื่องใช้ที่กำหนดได้ ผู้รับจ้างสามารถดำเนินการต่อไปได้ ในกรณีที่ไม่สามารถแบ่งช่วงได้ตามแบบเนื่องจากติดปัญหาอันเกี่ยวเนื่องกับงานอื่นๆ เช่น งานระบบไฟฟ้า งานระบบปรับอากาศ ให้ขอความเห็นชอบจากผู้ควบคุมงานก่อน เพื่อหาทางแก้ไข หากมีข้อบกพร่อง หรือเสียหายอันเนื่องมาจากการที่ไม่ได้ตรวจสอบขนาดดังกล่าว ผู้รับจ้างจะต้องแก้ไขให้ใหม่จนเป็นที่พอใจของผู้ออกแบบ โดยค่าใช้จ่ายของผู้รับจ้าง

3.3 การเข้าไม้หรือเข้ามุมต่างๆ ของการตกแต่งต้องสนิทและได้ฉาก หรือได้ระดับแนวดิ่งและแนวตั้ง การเข้าไม้หรือเข้าเดือยต้องดำเนินการอย่างประณีตทุกจุด ต้องอัดแน่นด้วยกาวที่ใช้กับงานไม้โดยเฉพาะ ห้ามเจือปนสารอื่น เช่น น้ำ หรือน้ำมันต่างๆ การเข้าเดือยทุกอันต้องมีขนาดไม่ต่ำกว่า 9.5 มิลลิเมตร (3/8นิ้ว) หรือครึ่งหนึ่งของหน้าตัดไม้อัดด้วยกาวลาเท็กซ์ไว้จนกว่ากาวจะแห้งสนิท การตอกตะปูที่มีความยาวกว่า 25 มิลลิเมตร (1 นิ้ว) ให้ใช้สว่านเจาะนำก่อนและต้องตอกด้วยตะปูตัดหัว หรือทุบหัว และส่งให้จมในเนื้อไม้ก่อนที่จะอุดหัวตะปู การตอกอย่าให้ปรากฏรอยค้อนที่พื้นผิว

4. การกรุผิวหน้า

4.1 ไม้อัด ไม้อัดที่ใช้ให้มีคุณภาพมาตรฐาน มอก. 178-2549 แผ่นไม้อัด เกรดเอคัดลาย การกรุผิวหน้างานเฟอร์นิเจอร์ด้วยไม้อัด การเข้าไปให้ใช้กาวทาที่โครงและส่วนที่จะยึดติดก่อนตอกด้วยตะปูตัดหัวและส่งให้ลึกลงไปในเนื้อไม้ การตอกตะปูต้องทำด้วยความประณีต ไม่มีรอยหัวค้อนปรากฏที่ผิว ระยะตอกตะปูต้องห่างไม่เกิน 200 มิลลิเมตร และต้องอัดแนวต่อไว้จนกว่ากาวจะแห้งสนิท

4.2 แผ่นพลาสติกลามิเนต ก่อนดำเนินการให้ตรวจสอบส่วนที่จะกรุและตัดแต่งแผ่นพลาสติกลามิเนตให้ได้ขนาด แล้วทำความสะอาดส่วนที่จะกรุ ขัดเศษฝุ่นผงตามขอบมุมออกให้หมดก่อนที่จะทากาวยางที่ผิวส่วนที่ประกบติดกันและอัดติดแน่น อย่าให้มีฟองอากาศหรือเป็นคลื่น และอัดด้วยแม่แรง สิ่งกดทับ ฯลฯ จนกาวแห้งสนิทและแต่งขอบสบมุมเล็กน้อย ในกรณีที่มีการเข้ามุมให้ส่วนที่อยู่ด้านบนทับส่วนที่อยู่ด้านล่าง และอัดขอบให้แน่นจนกาวแห้งสนิท แล้วจึงแต่งมุม สำหรับรอยต่อของแผ่นพลาสติกที่มีความยาวเกิน 2.40 เมตรให้ต่อที่ส่วนกลางของตู้ หรือแบ่งเป็น 3 ส่วน หรือ 4 ส่วน หรือตามแนวกึ่งกลางของการแบ่งช่วงตู้ และการต่อต้องตรงกันทั้งส่วนบนและส่วนล่าง

5. บานเปิด บานเลื่อน และลิ้นชักต่างๆ กรอบบานเปิด บานเลื่อน และหน้าลิ้นชักที่มองเห็นจากภายนอกทั้งหมด ให้ใช้ไม้สัก หรือที่ระบุเป็นอย่างอื่นกรุขนาดตามที่ระบุในแบบ ไม้พื้นลิ้นชักเป็นไม้ยางยาง หนา 6 มิลลิเมตร ตู้บานเปิดทุกตู้ติดปิดจับบานและกลอนลิ้นชักรางเลื่อนตามแบบและรายการประกอบแบบ บานเลื่อนใช้อุปกรณ์รางเลื่อน ล้อเลื่อน กุญแจล็อคตามแบบและรายการในแบบ

6. การดำเนินการติดตั้งเฟอร์นิเจอร์ติดผนัง

ในการประกอบเฟอร์นิเจอร์ติดผนังที่โรงงาน ระยะและขนาดต่างๆ ผู้รับจ้างต้องเตรียมเผื่อการตัด และการเข้ามุมกับสถานที่ก่อนที่จะติดตั้ง หากเฟอร์นิเจอร์ที่จะติดตั้งบังอุปกรณ์ไฟฟ้า หรืออุปกรณ์ใดๆ ผู้รับจ้างต้องเคลื่อนย้ายหรือปรับอุปกรณ์ต่างๆ ไว้บนเฟอร์นิเจอร์ติดผนังในตำแหน่งที่เหมาะสม ผู้รับจ้างต้องขอความเห็นชอบจากผู้ควบคุมงานก่อนดำเนินการติดตั้งงานเฟอร์นิเจอร์ติดผนังกับสถานที่ก่อสร้างทั้งหมด

| องค์การบริหารส่วนจังหวัดปราจีนบุรี | | | |
|---|---|---|---|
| โครงการ ปรับปรุงอาคารเพื่อติดตั้งศูนย์บริหารจัดการเดินรถระบบ GPS ปราจีนบุรี | | | |
| สำรวจ | | | เห็นชอบ |
| เขียนแบบ | | | นายกองค์การบริหารส่วนจังหวัดปราจีนบุรี |
| ออกแบบ | | | |
| ตรวจ | | วิศกรโยธา | อนุมัติ |
| ตรวจ | | หัวหน้าฝ่ายฯ | |
| ตรวจ | | ผอ.กองช่าง | รองนายก ฯ ปฏิบัติราชการแทนนายกองค์การบริหารส่วนจังหวัดปราจีนบุรี |
| เลขที่แบบ | | แบบแสดง | |
| แผ่นที่ | 01 | รายการประกอบแบบ | |
| จำนวน | 08 แผ่น | | |

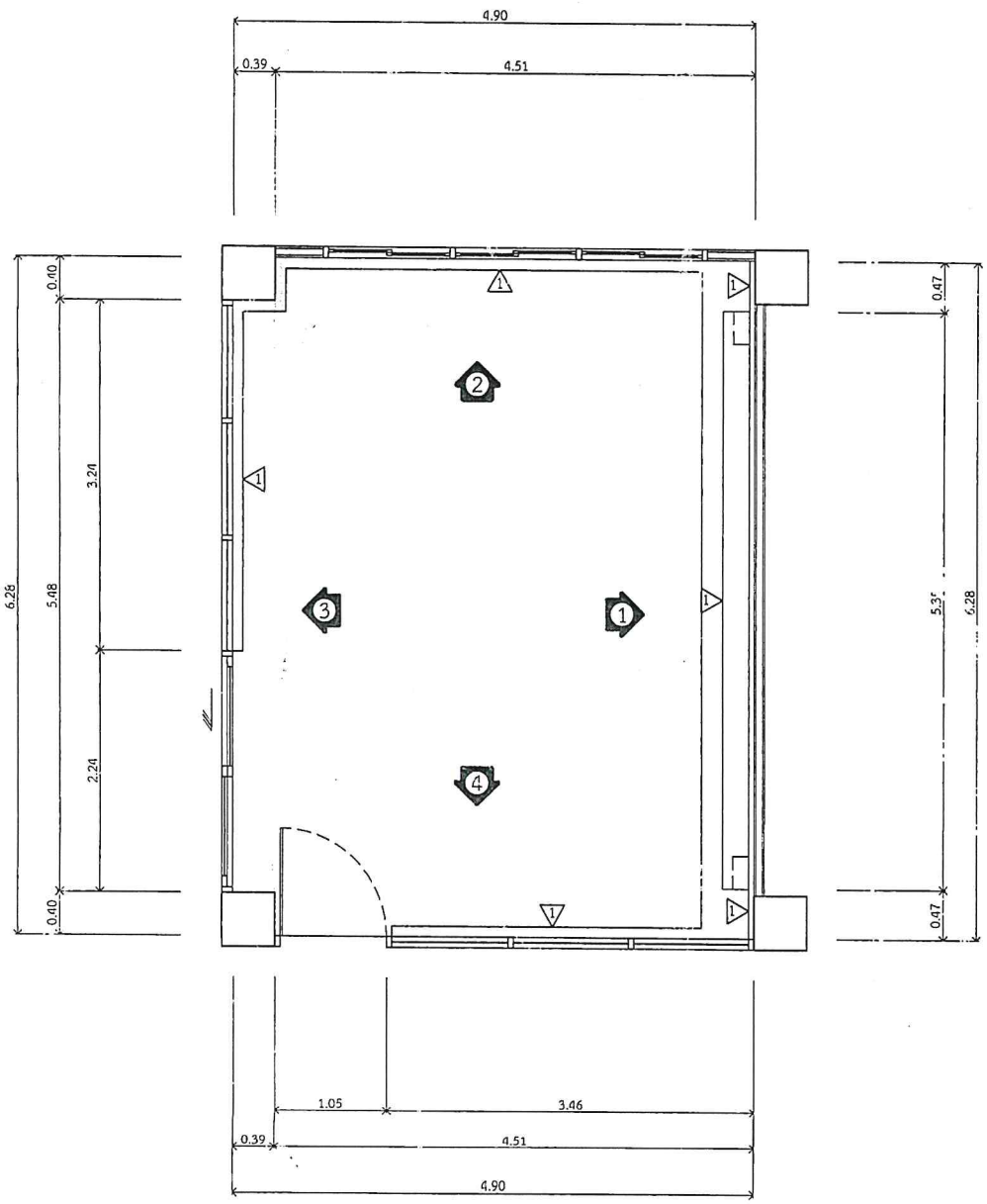


ขอบเขตของงาน

1.1 รื้อ สวิทช์ ปลั๊ก เดิม ( เครื่องปรับอากาศรื้อออก พร้อมติดตั้งกลับ )

1.2 ติดตั้งผนังกรุดกแต่ง ( ตามแบบและรายการประกอบแบบ )

1.3 ติดตั้งป้ายศูนย์บริหารจัดการเดินรถระบบ GPS ปราจีนบุรี ( ตามแบบและรายการประกอบแบบ )

1.4 ติดตั้งพื้นลามิเนต หนา 12 มม.( ตามแบบ และรายการประกอบแบบ )

1.5 ติดตั้ง งานระบบไฟฟ้า ระบบปรับอากาศ ระบบสุขาภิบาล และอื่นๆที่เกี่ยวข้อง

เพื่อให้งานตกแต่งภายใน และงานระบบอื่นๆแล้วเสร็จสมบูรณ์ .

หมายเหตุ

-รายละเอียดการปรับปรุงห้องสามารถเปลี่ยนแปลงได้ตามสภาพพื้นที่ หรือความเหมาะสม

โดยผ่านความเห็นชอบจากช่างคุมงาน และผู้ว่าจ้าง ก่อนลงมือปฏิบัติงาน

แปลนพื้น ( ปรับปรุง )

SCALE 1:50

| องค์การบริหารส่วนจังหวัดปราจีนบุรี | | | |
|---|---|---|---|
| โครงการ ปรับปรุงอาคารเพื่อติดตั้งศูนย์บริหารจัดการเดินรถระบบ GPS ปราจีนบุรี | | | |
| สำรวจ | | | เห็นชอบ |
| เขียนแบบ | | | |
| ออกแบบ | | | ปลัดองค์การบริหารส่วนจังหวัดปราจีนบุรี |
| ตรวจ | | วิศกรโยธา | อนุมัติ |
| ตรวจ | | หัวหน้าฝ่ายฯ | |
| ตรวจ | | ผอ.กองช่าง | รองนายก ฯ ปฏิบัติราชการแทนนายกองค์การบริหารส่วนจังหวัดปราจีนบุรี |
| เลขที่แบบ | | แบบแสดง | |
| แผ่นที่ | 02 | | แปลนพื้น ( ปรับปรุง ) |
| จำนวน | 08 แผ่น | | |

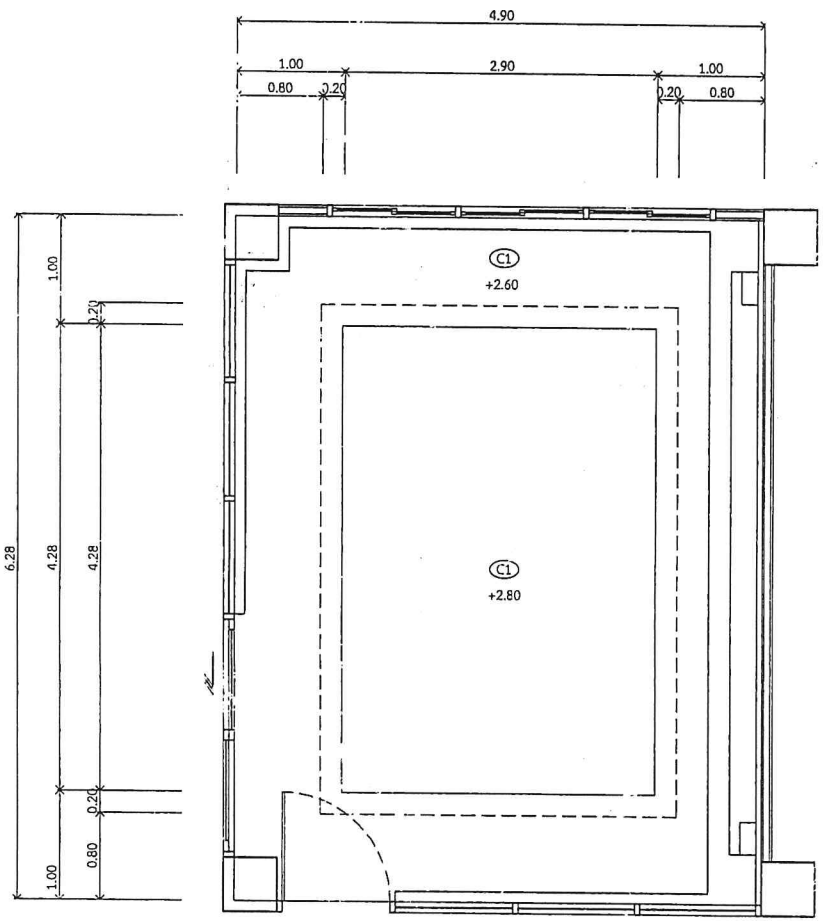


C1 งานฝ้าเพดานยิบซั่มบอร์ด หนา 9 มม. ฉาบเรียบทาสี โครงเคร่าเหล็ก C-line

แปลนฝ้าเพดาน ( ปรับปรุง )

SCALE 1:50

| องค์การบริหารส่วนจังหวัดปราจีนบุรี | | | |
|---|---|---|---|
| โครงการ ปรับปรุงอาคารเพื่อติดตั้งศูนย์บริหารจัดการเดินรถระบบ GPS ปราจีนบุรี | | | |
| สำรวจ | | | เห็นชอบ<br>ปลัดองค์การบริหารส่วนจังหวัดปราจีนบุรี |
| เขียนแบบ | | | |
| ออกแบบ | | | |
| ตรวจ | | วิศกรโยธา | อนุมัติ |
| ตรวจ | | หัวหน้าฝ่ายฯ | |
| ตรวจ | | ผอ.กองช่าง | รองนายก ฯ ปฏิบัติราชการแทนนายกองค์การบริหารส่วนจังหวัดปราจีนบุรี |
| เลขที่แบบ | | แบบแสดง | แปลนฝ้าเพดาน ( ปรับปรุง ) |
| แผ่นที่ | 03 | | |
| จำนวน | 08 แผ่น | | |

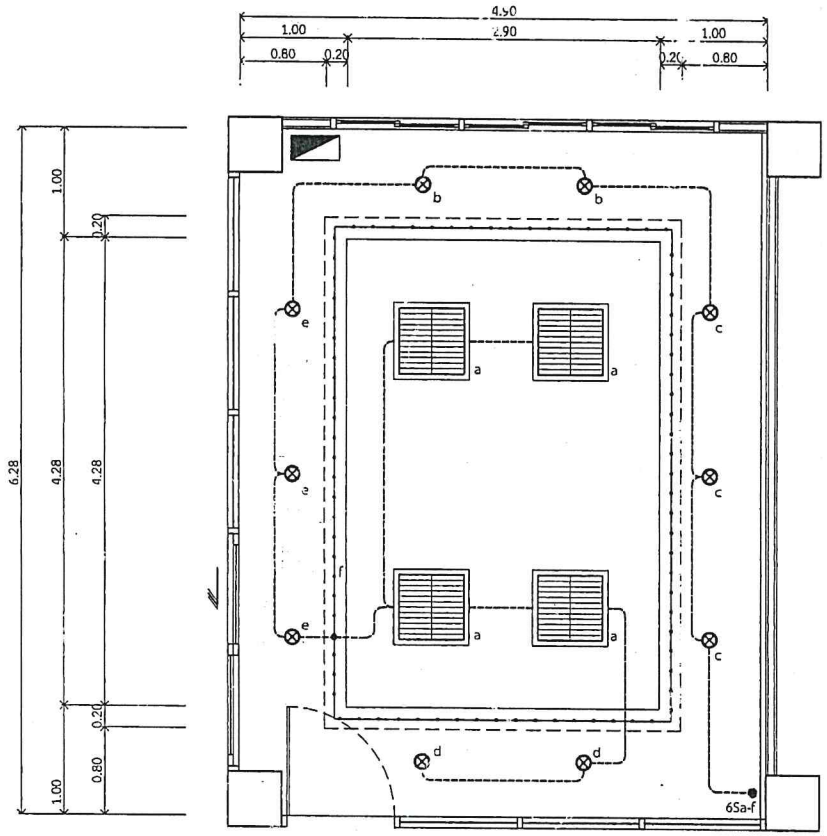


แปลนระบบไฟฟ้าแสงสว่าง

SCALE 1:50

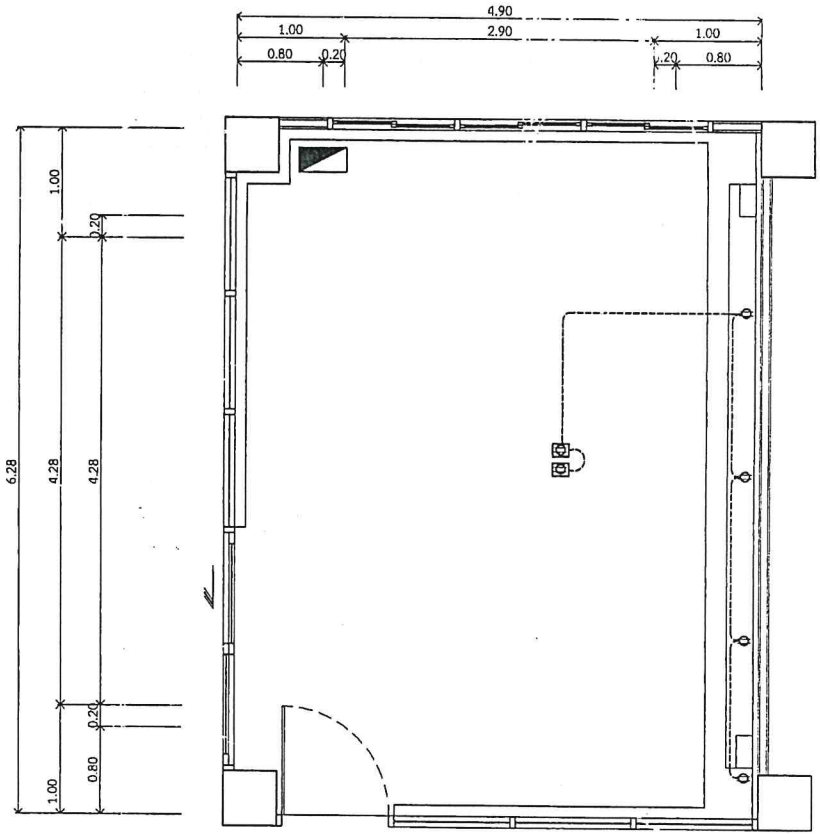


แปลนระบบเต้ารับไฟฟ้า

SCALE 1:50

## สัญลักษณ์ประกอบแบบไฟฟ้า

| โคมแสงสว่าง | | เต้ารับ-สวิทช์ | |
|---|---|---|---|
| สัญลักษณ์ | รายละเอียด | สัญลักษณ์ | รายละเอียด |
| | โคมก้างปลาอลูมิเนียมสะท้อนแสง ขนาด 0.60 x 0.60 มม.พร้อมหลอด FLUORESCENT 4x18 W. | S• | สวิทช์ทางเดียวติดสูงจากพื้น 1.5 m. (ยกเว้นกำหนดความสูงเป็นอย่างอื่น) |
| ⊗ | โคม DOWNLIGHT หลอด PL 9 W. ติดฝังในฝ้าเพดาน | | ปลั๊กคู่ ชนิดเสียบได้ทั้งขากลมและขาแบนมีรูเสียบ GROUND |
| | หลอด LED Strip พร้อมอุปกรณ์ติดตั้ง ( ซ่อนหลืบฝ้าหลุม ) | | ติดสูงจากพื้น 0.3 เมตร ( ยกเว้นกำหนดความสูงเป็นอย่างอื่น) |
| | ตู้ควบคุมไฟ | | ปลั๊กคู่ ชนิดเสียบได้ทั้งขากลมและขาแบนมีรูเสียบ GROUND |
| | | | ติดพื้น ( ยกเว้นกำหนดความสูงเป็นอย่างอื่น) |
| | | | |

# องค์การบริหารส่วนจังหวัดปราจีนบุรี

โครงการ ปรับปรุงอาคารเพื่อติดตั้งศูนย์บริหารจัดการเดินรถระบบ GPS ปราจีนบุรี

| | | | |
|---|---|---|---|
| สำรวจ | | | เห็นชอบ |
| เขียนแบบ | | | นายกองค์การบริหารส่วนจังหวัดปราจีนบุรี |
| ออกแบบ | | | |
| ตรวจ | | วิศกรโยธา | อนุมัติ |
| ตรวจ | | หัวหน้าฝ่ายฯ | |
| ตรวจ | | ผอ.กองช่าง | รองนายก ฯ ปฏิบัติราชการแทนนายกองค์การบริหารส่วนจังหวัดปราจีนบุรี |
| เลขที่แบบ | | แบบแสดง | แปลนระบบไฟฟ้าแสงสว่าง, แปลนเต้ารับไฟฟ้า |
| แผ่นที่ | 04 | | |
| จำนวน | 06 แผ่น | | |

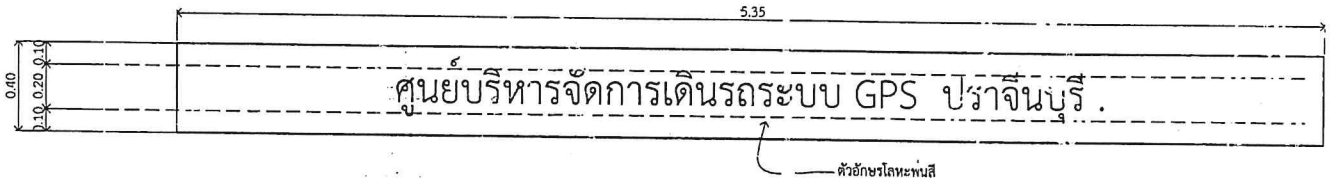


## ป้ายสำนักงาน ( ด้านหน้า )

SCALE 1:25

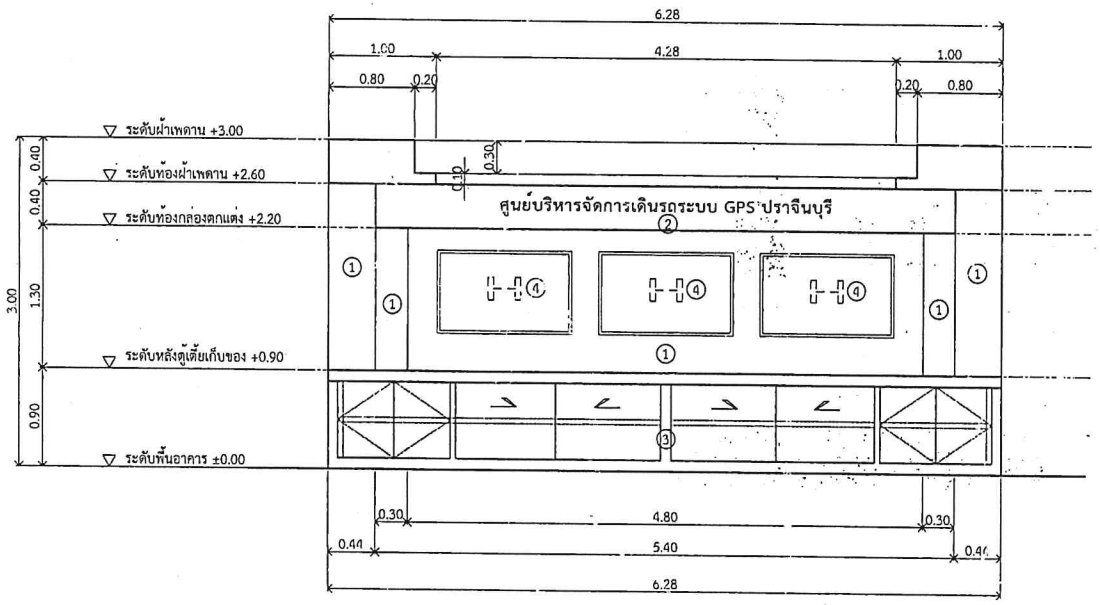


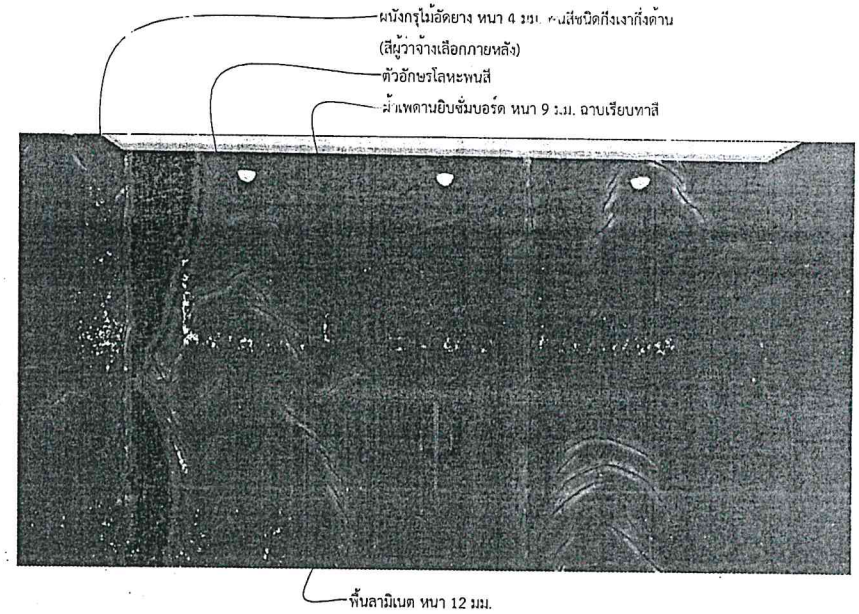


รายละเอียดงาน

1. ติดตั้งผนังกรุตกแต่ง ( ตามแบบและรายการประกอบแบบ )
2. ติดตั้งป้ายศูนย์บริหารจัดการเดินรถระบบ GPS ปราจีนบุรี ( ตามแบบและรายการประกอบแบบ )
3. ตู้เตี้ยเก็บของ ขนาด 0.45 x 0.90 x 6.20 ม. ( ตามแบบ และรายการประกอบแบบ )
4. ติดตั้ง งานระบบไฟฟ้า ระบบปรับอากาศ ระบบสุขาภิบาล และอื่นๆที่เกี่ยวข้อง เพื่อให้งานตกแต่งภายใน และงานระบบอื่นๆแล้วเสร็จสมบูรณ์ .

## รูปด้าน 1

SCALE 1:50

| องค์การบริหารส่วนจังหวัดปราจีนบุรี | | | |
|---|---|---|---|
| โครงการ ปรับปรุงอาคารเพื่อติดตั้งศูนย์บริหารจัดการเดินรถระบบ GPS ปราจีนบุรี | | | |
| สำรวจ | | | เห็นชอบ |
| เขียนแบบ | | | |
| ออกแบบ | | | ปลัดองค์การบริหารส่วนจังหวัดปราจีนบุรี |
| ตรวจ | | วิศกรโยธา | อนุมัติ |
| ตรวจ | | หัวหน้าฝ่ายฯ | |
| ตรวจ | | ผอ.กองช่าง | รองนายก ฯ ปฏิบัติราชการแทนนายกองค์การบริหารส่วนจังหวัดปราจีนบุรี |
| เลขที่แบบ | | แบบแสดง | |
| แผนที่ | 05 | รูปด้าน 1 | |
| จำนวน | 08 แผ่น | | |

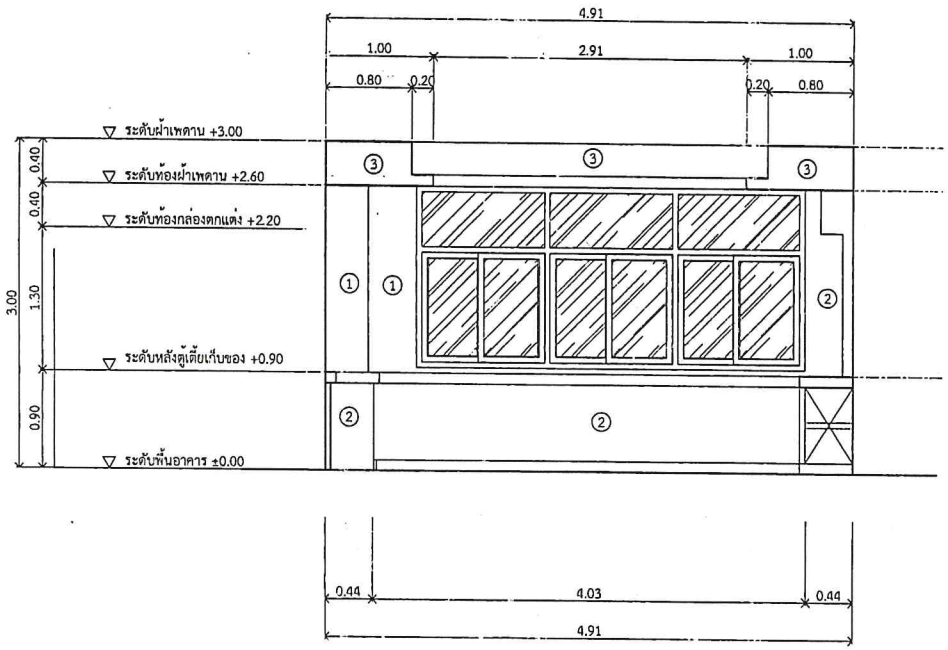


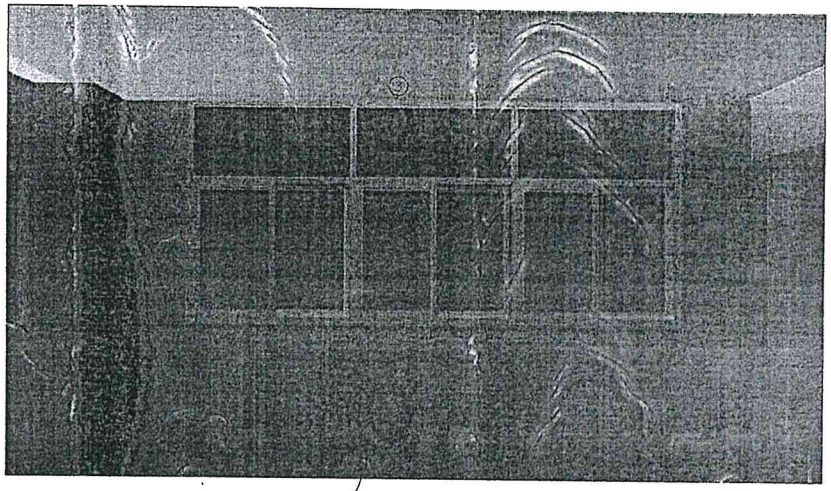

พื้นลามิเนต หนา 12 มม.

รายละเอียดงาน

1. ติดตั้งผนังกรุตกแต่ง พร้อมบัวพื้น และบัวเชิง ( ตามแบบและรายการประกอบแบบ )
2. งานทาสีน้ำอคลีลิค 100%
3. ติดตั้งฝ้าเพดานยิบซั่มบอร์ด หนา 9 มม.อ เบเรียบ ( ตามแบบและรายการประกอบแบบ )

หมายเหตุ ประตู-หน้าต่างเดิม

## รูปด้าน 2

SCALE 1:50

| องค์การบริหารส่วนจังหวัดปราจีนบุรี | | | |
|---|---|---|---|
| โครงการ ปรับปรุงอาคารเพื่อติดตั้งศูนย์บริหารจัดการเดินรถระบบ GPS ปราจีนบุรี | | | |
| สำรวจ | | | เห็นชอบ<br>ปลัดองค์การบริหารส่วนจังหวัดปราจีนบุรี |
| เขียนแบบ | | | |
| ออกแบบ | | | |
| ตรวจ | | วิศกรโยธา | อนุมัติ |
| ตรวจ | | หัวหน้าฝ่ายฯ | |
| ตรวจ | | ผอ.กองช่าง | รองนายก ฯ ปฏิบัติราชการแทนนายกองค์การบริหารส่วนจังหวัดปราจีนบุรี |
| เลขที่แบบ | | แบบแสดง | รูปด้าน 2 |
| แผนที่ | 06 | | |
| จำนวน | 08 แผ่น | | |

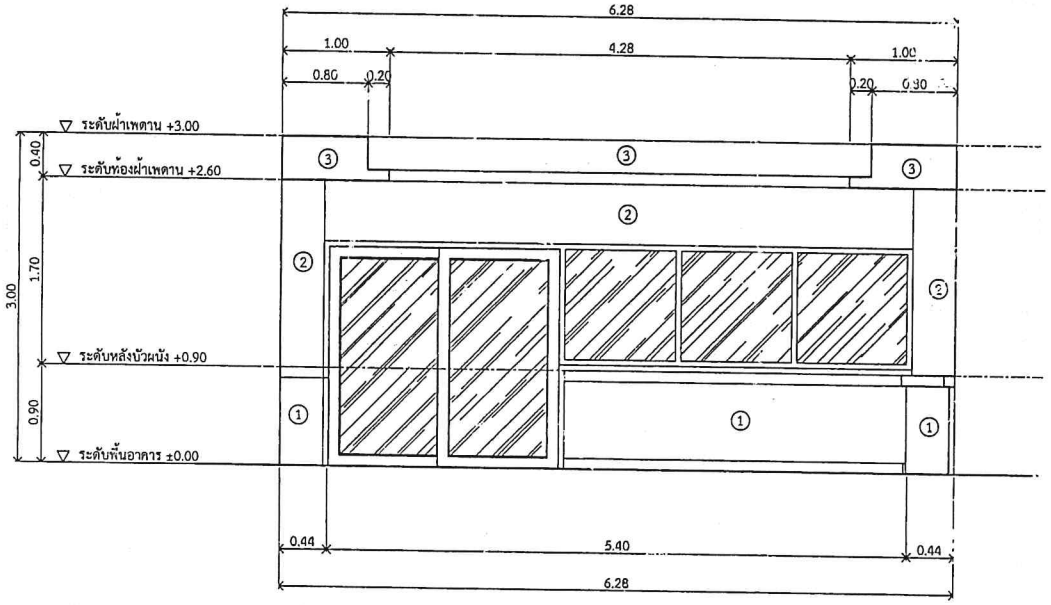


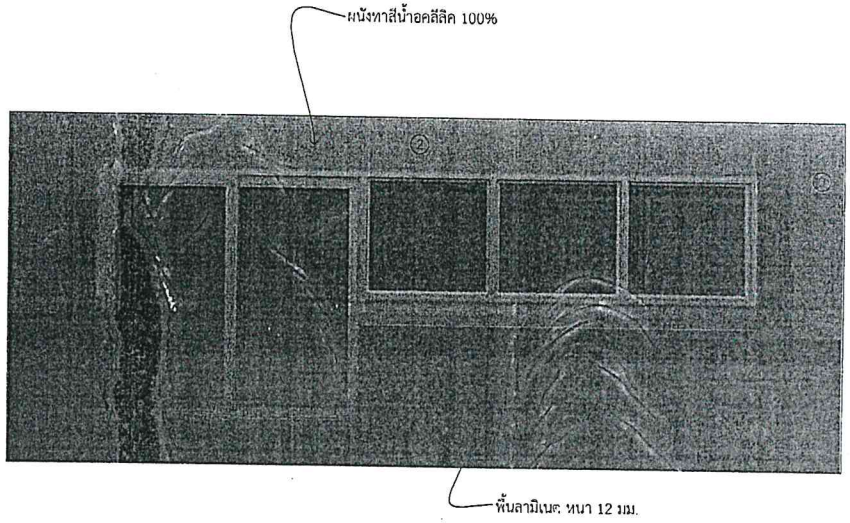


รายละเอียดงาน

1. ติดตั้งผนังกรุตกแต่ง พร้อมบัวพื้น และบัวผนัง ( ตามแบบและรายการประกอบแบบ )
2. งานทาสีน้ำอคลีลิค 100%

## รูปด้าน 3

SCALE 1:50

หมายเหตุ ประตู-หน้าต่างเดิม

| องค์การบริหารส่วนจังหวัดปราจีนบุรี | | | |
|---|---|---|---|
| โครงการ ปรับปรุงอาคารเพื่อติดตั้งศูนย์บริหารจัดการเดินรถระบบ GPS ปราจีนบุรี | | | |
| สำรวจ | | | เห็นชอบ |
| เขียนแบบ | | | |
| ออกแบบ | | | ปลัดองค์การบริหารส่วนจังหวัดปราจีนบุรี |
| ตรวจ | | วิศกรโยธา | อนุมัติ |
| ตรวจ | | หัวหน้าฝ่ายฯ | |
| ตรวจ | | ผอ.กองช่าง | รองนายก ฯ ปฏิบัติราชการแทนนายกองค์การบริหารส่วนจังหวัดปราจีนบุรี |
| เลขที่แบบ | | แบบแสดง | |
| แผนที่ | 07 | รูปด้าน 3 | |
| จำนวน | 08 แผ่น | | |

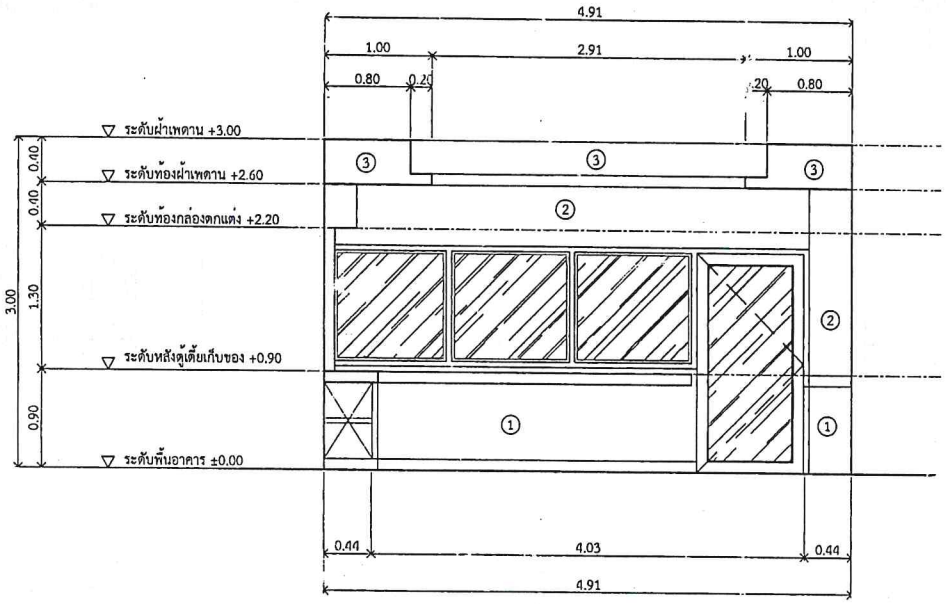


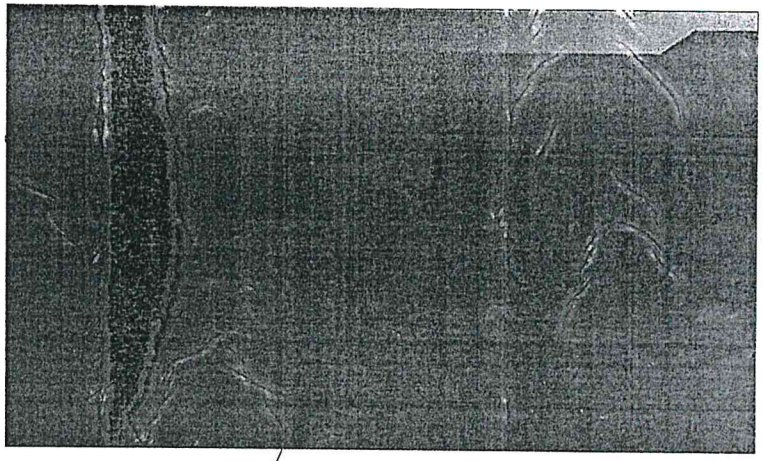

พื้นลามิเนต หนา 12 มม.

รายละเอียดงาน

1. ติดตั้งผนังกรุตกแต่ง พร้อมบัวพื้น และบัวผนัง ( ตามแบบและรายการประกอบแบบ )
2. งานทาสีน้ำอคลีลิค 100%
3. ติดตั้งฝ้าเพดานยิบซั่มบอร์ด หนา 9 มม. ฉาบเรียบ ( ตามแบบและรายการประกอบแบบ )

หมายเหตุ ประตู-หน้าต่างเดิม

## รูปด้าน 4

SCALE 1:50

| องค์การบริหารส่วนจังหวัดปราจีนบุรี | | | |
|---|---|---|---|
| โครงการ ปรับปรุงอาคารเพื่อติดตั้งศูนย์บริหารจัดการเดินรถระบบ GPS ปราจีนบุรี | | | |
| สำรวจ | | | เห็นชอบ |
| เขียนแบบ | | | |
| ออกแบบ | | | ปลัดองค์การบริหารส่วนจังหวัดปราจีนบุรี |
| ตรวจ | | วิศกรโยธา | อนุมัติ |
| ตรวจ | | หัวหน้าฝ่ายฯ | |
| ตรวจ | | ผอ.กองช่าง | รองนายก ฯ ปฏิบัติราชการแทนนายกองค์การบริหารส่วนจังหวัดปราจีนบุรี |
| เลขที่แบบ | | แบบแสดง | |
| แผ่นที่ | 08 | รูปด้าน 4 | |
| จำนวน | 08 แผ่น | | |